Productinformatieblad

Atlanta

duraplus

31G/3236ZA/3214/1530

Snelstift

SKG

Bestelnummer	3804936
EAN-code	4012789057812
Land van herkomst	Duitsland
Goederen tariefnr.	83024110
Materiaal	aluminium
Deurdikte	53-58 mm
Stiftafmeting	8 mm
Lengte stiftvoorstand	
Perforatie	profielcilinder
Perforatieafstand	72 mm
Kleur	F1 aluminium zilverkleurig
Assortiment	Core sortiment
Pakeenheid	1
Overdoos	5

HOPPE aluminium inbraakwerend langschild-wisselgarnituur met cilinder-trekbeveiliging voor buiten-/woningtoegangsdeuren:

- Voldoet aan **SKG®*****
- Lagering: verkropte knop buiten vast, omkeerbaar; deurkruk binnen los, hooghoudveer rechts/links toepasbaar, onderhoudsvrij glijlager
- Verbinding: **HOPPE Snelstift** met HOPPE massieve vast/draaibare wisselstift (gatdeel)
- Cilinder-trekbeveiliging: gehard staal, voor voorstaande cilinderlengte 10-18 mm
- Schilden: van massief aluminium; buiten gehard stalen boorbeveiliging in het cilindergedeelte, steunnokken; binnen zonder
- Bevestiging: binnen zichtbaar, doorgaand, stalen schroeven M6

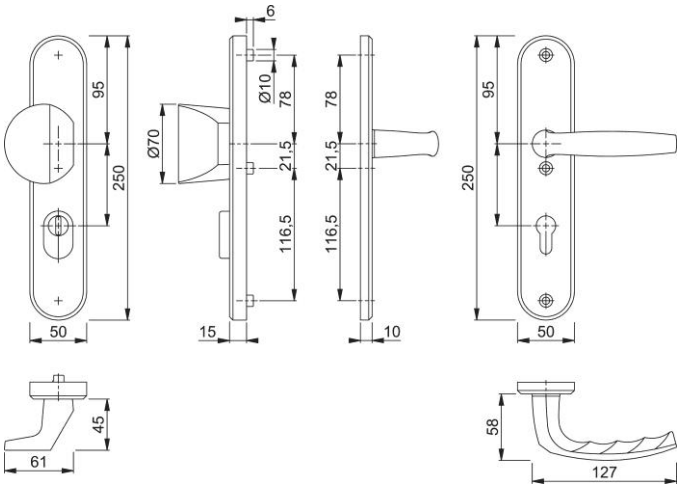

HOPPE AG, wijzigingen voorbehouden. 13/07/2026