Technický list výrobku

London

duraplus

61G/2222ZA/2210/113

Objednací číslo	3766204
Kód EAN	4012789867824
Země původu	Německo
Tarif zboží / sazebník	83024110
Materiál	hliník
Tloušťka dveří	67-77 mm
Rozměr čtyřhranu	8 mm
Čtyřhran vyčnívající	
Otvor	profilová cylindrická vložka
Vzdálenost otvorů	92 mm
Barva	F1 hliník barvy stříbrné
Sortiment	základní sortiment
Balicí jednotka	1
Kartón	5

HOPPE – hliníková bezpečnostní garnitura klika/knoflík se zakrytím cylindrické vložky pro vchodové/bytové dveře:

- přezkoušeno podle **DIN 18257ES2(SK3)**
- Uložení: vně vyhnutý pevný knoflík, přemontovatelný; uvnitř dveřní klika volná, vratné pero použitelné vpravo/vlevo, bezúdržbové kluzné ložisko
- Spojení: profilový čtyřhran FDW HOPPE (klika s otvorem)
- Překrytí cylindrické vložky: tvrzená ocel, pro vyčnívající délku cylindrické vložky 10-18 mm
- Podkonstrukce: vnější – ocel, vnitřní – hliník, podpůrné noky
- Upevnění: skryté, průchozí, šrouby M6

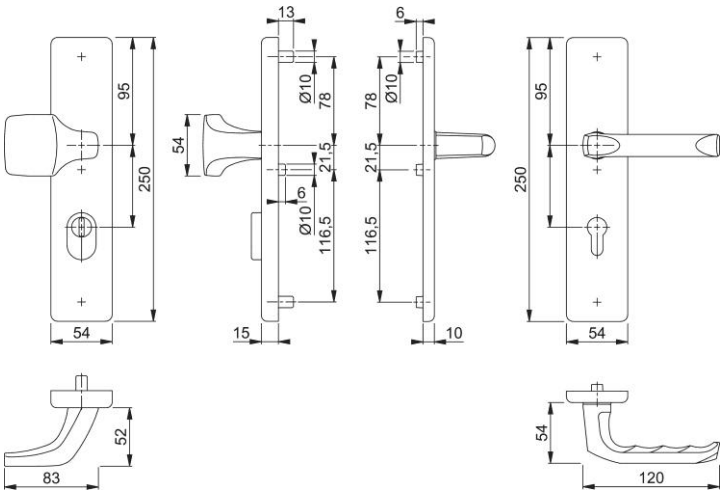

HOPPE s.r.o, změny vyhrazeny. 15/07/2026