Productinformatieblad

London

duraplus

HCS-A113-LCK

Bestelnummer	2572782
EAN-code	4012789076288
Land van herkomst	Duitsland
Goederen tariefnr.	83024110
Materiaal	aluminium
Deurdikte	35-43 mm
Sluiting	
Versie	beide zijden cilinder (Ø15 mm)
Ø	62 mm
Deurtype	stompe deur
Dagschootset	Huls Alu naturel, dag-schoot kunsstof, doornmaat 60 mm
Kleur	F1-2 mat aluminium zilverkleurig
Assortiment	Core sortiment
Pakeenheid	1
Overdoos	10

HCS met aluminium deurkrukken en sleutelcilinders voor binnendeuren:

- Deurtype: voor stompe deuren van hout
- Versie: afsluitbaar
- Systeem behuizing: gegoten aluminium
- Dagschoothuls: aluminium met schroefdraad
- Dagschoot: kunststof, glasfiber versterkt, geluidsarm
- Deco ringen: kunststof met schroefdraad
- Sluitplaat: zonder
- Bevestiging: via dagschoothuls en deco ringen
- Bijzonder kenmerk: combineert deurbeslag en slot in één systeem passende deurvoorbereiding noodzakelijk

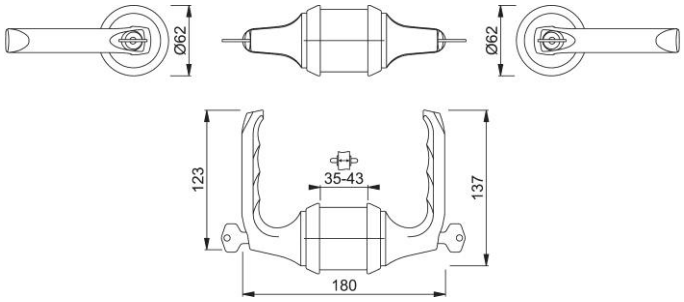

HOPPE AG, wijzigingen voorbehouden. 29/04/2026