Karta techniczna produktu

Paris

duraplus

E138Z/42VR

MiniLock

Szybkozłącze

Numer artykułu	12346986
Kod EAN	4012789347258
Kategoria użytkowania	3
Odporność na korozję	3
Materiał	stal szlachetna
Strona	lewy
Grubość drzwi	37-47 mm
Wymiary kwadratu	8/8,5 mm
Kolor	F69 stal szlachetna mat
Sortyment	Asortyment podstawowy
Jednostka pakowania	1
Karton	10

Komplet klamek HOPPE na rozetach ze stali szlachetnej z ryglowaną rozetą klamki **MiniLock**, bez rozety klucza, do drzwi wewnętrznych:

- badana wg **DIN EN 1906: 37-0030A**, klamki objektowe
- Konstrukcja: klamki niezespolona z rozetą, sprężyna cofająca, bezobsługowe łożyska
- Połączenie: **HOPPE-Szybkozłącze** z pełnym trzpieniem HOPPE (trzpień/otwór)
- Konstrukcja wewnętrzna: ZnAl/tworzywo sztuczne, czopy stabilizujące
- Mocowanie: zakryte, przelotowe, wkręt uniwersalny
- Cecha szczególna: ryglowanie przyciskiem blokującym (strona wewnętrzna), odryglowanie awaryjne (strona zewnętrzna)

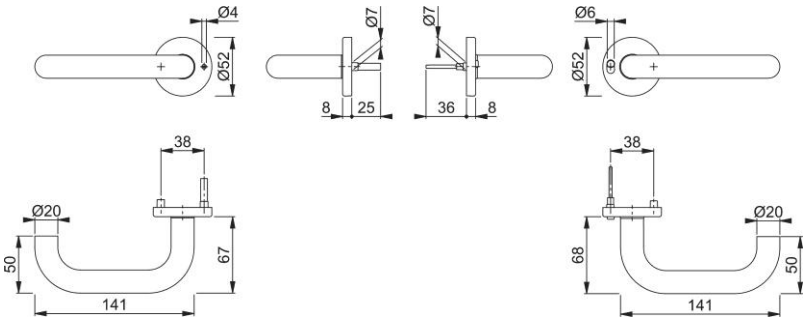

HOPPE s.r.o., z zastrzeżeniem zmian. 30/04/2026