FS-E1400/353KH blind/UG

Bearbeitet / Datum
HHA/20.02.18

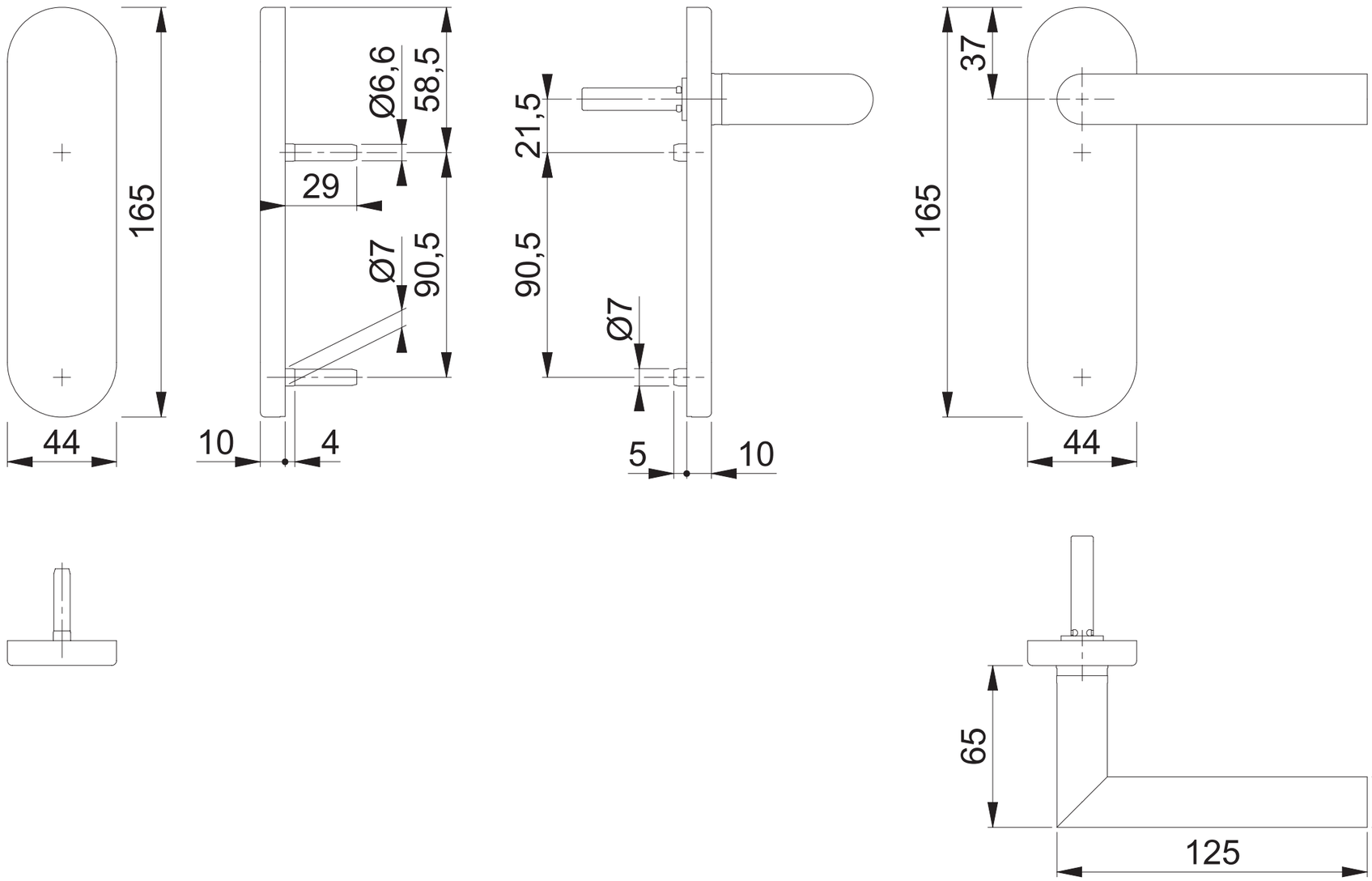

Maßstab	Name	Datum	Zeichnungsnummer / Quelle	
1:2	ASC5	12.02.2018	c0023298z004	A3 00

Artikel-Schriftfeld-CAD
FS-SF-E353KH/353KH/1400F; blind/PZ; SUP52-4-BG39

HOPPE®

Diese Unterlagen sind Eigentum der HOPPE AG, D-35260 Stadtallendorf und urheber- sowie wettbewerbsrechtlich geschützt. Nachbau, Nachdruck, Vervielfältigung, Weitergabe an Dritte sowie jedwede sonstige Verwertung dieser Unterlagen oder Teilen davon sind ohne vorherige schriftliche Zustimmung von HOPPE nicht gestattet.

Copyright © HOPPE AG

These documents are property of HOPPE AG, D-35260 Stadtallendorf and are protected by both copyright and fair trade law. Any reproduction, reprint, copying, passing on to third parties and whichever use of these documents or parts thereof is prohibited, except with prior written consent of HOPPE.

Rahmen 2016