ARRONE
The complete range.

Ficha técnica de producto

Perform

AR526

Código	87138591
Ref. producto	AR/D-526-SSS
Código EAN	5051358068148
País de origen	China
Material	Latón
Espesor puerta	33-55 mm
Espesor puerta	33 - 55 mm
Díametro	60 mm
Tipo de puerta	puerta de madera
Punto de cierre	pestillo tubular/tijera anti-empuje
Fijación	puerta de madera
Medida	178x48 mm
Función especial	función de entrada sin código
Tipo de cuadradillo	#
Acabado	SSS inox mate
Gama	ARRONE
Caja del producto	1
Embalaje de transporte	10

Control de acceso mecánico ARRONE:

- Función: operación por la manilla, sin código
- Con muelle de recuperacion
- Sistema de 12 dígitos
- Paquete de husillos suministrado para operar con dispositivos de salida de emergencia / pánico
- Adecuado para uso interno o externo
- Se suministra con manilla de respaldo de goma para protección contra la intemperie externa y fijaciones antimanipulación torx
- Adecuado para puertas de madera o metal de 33 mm a 55 mm de espesor
- Pruebas: **BS EN 1634-1**. Se ha evaluado para su uso en puertas cortafuego de madera con una resistencia de 30 y 60 minutos y de 240 minutos en puertas cortafuego de acero.

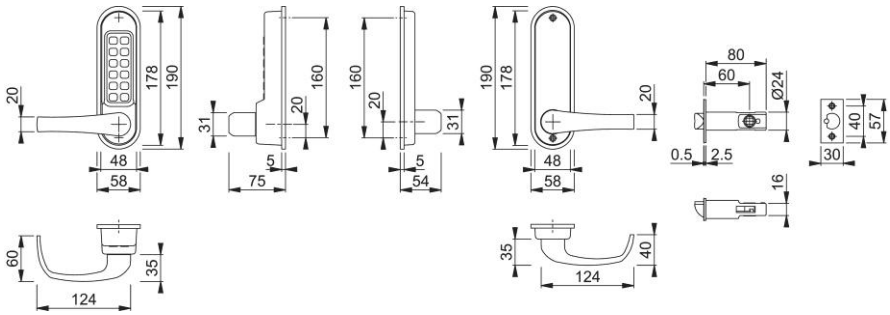

© HOPPE AG, Modificaciones reservados. 28/04/2026