ARRONE®
The complete range.

Ficha técnica de producto

Plus

AR8383

Cierrapuertas oculto de embutir ARRONE:

- Fuerza de cierre: de 3 a 6 ajustable mediante tensión por muelle
- Función: cierre, velocidad de golpe final
- Cubierta: sin cubierta
- Anchura máxima de la puerta: 1,400 mm
- Peso máximo de la puerta: 120 kg
- Grosor mínimo de la puerta: 50 mm
- Aplicación de brazo: montaje en puerta oculto
- Ha superado las pruebas de conformidad con todos los requisitos de **BS EN 1154:1997** - Montaje en puerta, lado tracción: 3 | 8 | 6/3 | 1* | 1 | 3
- Ha superado un ensayo de resistencia al fuego según **BS EN 1634** Parte 1. Se ha evaluado para su uso en puertas cortafuego de madera con una resistencia de 60 minutos
- Marcado CE: AD5479
- Aprobación Certifire: CF5940; DOP: HUK0024
- El cierrapuertas de la serie AR8383 ha sido probado con éxito en las pruebas contra el fuego con el uso de un kit intumescente (AR/INT-8383). El suministro e instalación de este kit intumescente es esencial para que el producto cumpla con las pruebas cortafuego que ha obtenido. HOPPE no se responsabiliza de ningún producto adquirido e instalado en conjuntos de puertas resistentes al fuego sin la protección intumescente probada con el producto.

Código	50017664
Ref. producto	AR8383-SE
Código EAN	5051358010338
País de origen	Taiwán
Código NC	83026000
Tipo	mecanismo y pista de deslizamiento
Tipo de puerta	puerta de madera
Espesor de la puerta	1400 mm
Peso de la puerta	120 kg
Posición del brazo articulado	figura 1 y 61
Mecanismo	Muelle ajustable, velocidad de cierre y tope final
Mecanismo	balanceo de doble acción
Fijación	puerta de madera
Fuerza de cierre	3 - 6
Apertura angular	máx. Apertura de 105°
36 / 1024 Cuerpo dimensional y valores de enroscado	352x40x54 mm; 334x20 mm; 440x40mm
Tipo de brazo	Brazo deslizante oculto
Accessorios protecciòn contra incendio	
Color brazo articulado	plata
Gama	ARRONE
Caja del producto	6
Embalaje de transporte	35

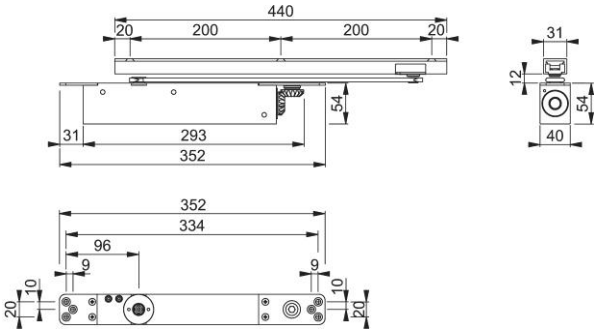

© HOPPE AG, Modificaciones reservados. 19/09/2023