Produktdatenblatt

duranorm®

4930

Artikelnummer	3948307
EAN-Code	4012789322910
Herkunftsland	Tschechische Republik
Warentarifnummer	83024110
Türdicke	minimum 35 mm
Stiftstärke WC	
Dornmaß	
Lochung	blind
Lochungsabstand	
Anzahl Schlüssel	
Farbe	F271 Alu goldf. glänzend (nur für Innenbereich geeignet)
Sortiment	Kern-Sortiment
Packeinheit	1
Karton	10

HOPPE-Aluminium-Schiebetür-Set 5 für Innentüren:

- Befestigung: sichtbar, Schiebetür-Muscheln mit Mehrzweckschrauben; Fingerhülse für Türstirnseite mit Silikon oder Klebstoff

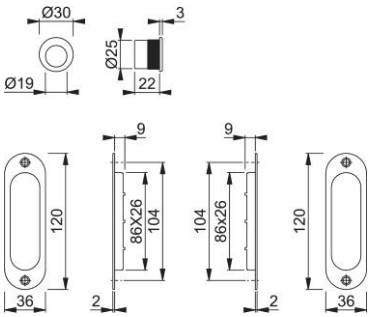

© HOPPE AG, Änderungen vorbehalten. 02/05/2024