Fiche technique

Amsterdam

E1400Z/29NR

duraplus

Carré à montage rapide

Quick-FitPlus

N° d'article	3842692
Code EAN	4012789106107
Pays d'origine	Allemagne
Code NC	83024110
Catégorie d'utilisation	3
Résistance à la corrosion	4
Matière	Inox inoxydable
Epaisseur de porte	35-45 mm
Epaisseur du carré	8 mm
Epaisseur du carré pour WC	5 mm
Longueur du carré	
Percement	pastille de décondamnation/olive de condamnation
Couleur	F69 inox mat
Gamme	Cœur de gamme
Emballage unitaire	1
Carton	10

Garniture **HOPPE Quick-FitPlus** en inox sur rosaces plates avec olive de condamnation/pastille de décondamnation, pour porte intérieure :

- Certifiée selon **DIN EN 1906: 37-0140U**, garniture pour bâtiments publics à fréquentation élevée
- Assemblage : poignées libres, bagues de guidage sans entretien
- Liaison : **carré à montage rapide HOPPE** avec carré plein HOPPE (poignées mâle/femelle)
- Fixation : rosaces de poignée, en applique avec piliers de fixation traversants, avec fonction de verrouillage
- Spécificité : montage sans vis, rosaces plates de 2 mm, il convient de renoncer à une serrure à mortaiser avec verrou pour utiliser cette garniture

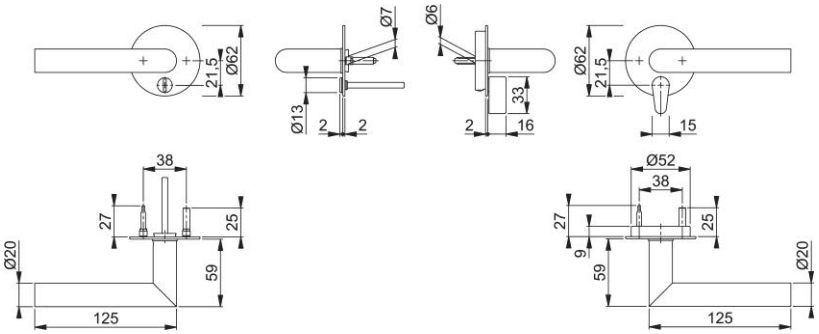

© HOPPE AG, sous réserve de modifications. 13/07/2026