Fiche technique

New York

duraplus®

0810/961N/U10/0810/962NS/PNS

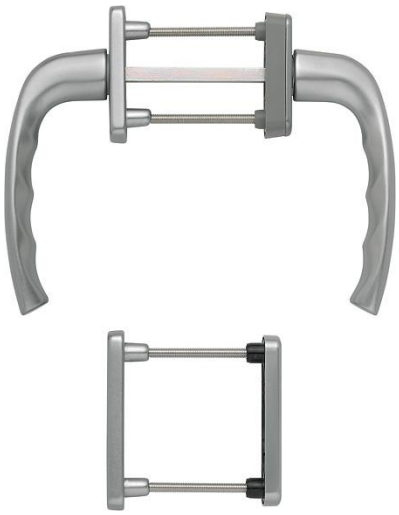

N° d'article	3273881
Code EAN	4012789503111
Pays d'origine	Allemagne
Code NC	83024150
Epaisseur de porte	63-73 mm
Diamètre des piliers	10 mm
Epaisseur du carré	7 mm
Longueur du carré	
Percement	clé I (PZ)
Crantage à °	90°
Couleur	F9 alu aspect inox
Gamme	Cœur de gamme
Emballage unitaire	1
Carton	10

Garniture HOPPE en aluminium sur rosaces avec rosaces à entrée de clé, pour porte-fenêtre à ouverture oscillo-battante :

- Crantage : extérieur sans, intérieur à 90°
- Rosaces : extérieur fondue, sous-embase intérieure en polyamide avec capot amovible, piliers de fixation
- Carré : carré plein HOPPE
- Fixation : non visible, de l'intérieur, traversante, par vis filetées M5

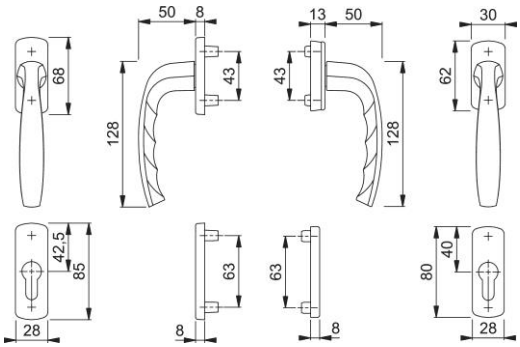

© HOPPE AG, sous réserve de modifications. 29/09/2023