Produktdatenblatt

Birmingham

duranorm®

54/227K/202KP/AP/1117

Artikelnummer	3147964
EAN-Code	4012789408485
Herkunftsland	Deutschland
Warentarifnummer	83024110
Türdicke	37-42 mm
Vierkantmaß	8 mm
Stiftstärke WC	
Stiftlänge vorstehend	
Lochung	Profilzylinder
Lochungsabstand	72 mm
Schrauben	3,5x20 mm
Farbe	F1 Aluminium silber-farben
Sortiment	DIY-Sortiment
Packeinheit	1
Karton	24

HOPPE-Aluminium-Kurzschild-Wechsel-Garnitur für Wohnungsabschluss-Türen:

- Lagerung: außen Knopf fest, innen Türgriff lose, wartungsfreies Gleitlager
- Verbindung: HOPPE-FDW-Profilstift (Lochteil)
- Befestigung: innen sichtbar, Gewindestangen M4 mit Hülsenmuttern, Kunststoff-Anschlagplatte und Mehrzweckschraube

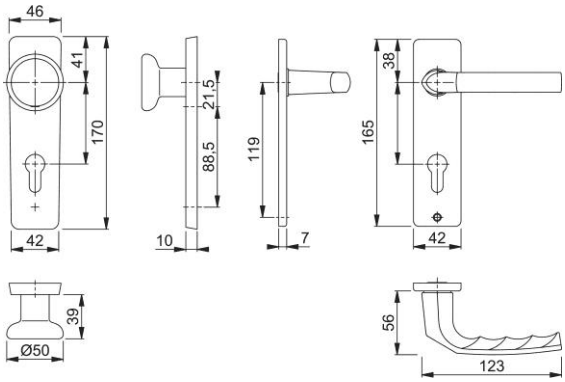

HOPPE AG, Änderungen vorbehalten. 12/09/2023