Produktdatenblatt

duraplus

FH-61G/2221/2210

Schnellstift

Artikelnummer	12259767
EAN-Code	4012789264968
Gebrauchs-Kategorie	3
Korrosionsbeständigkeit	4
Material	Aluminium
Türdicke	
Vierkantmaß	8,5 mm
Stiftlänge vorstehend	
Lochung	Profilzylinder
Lochungsabstand	88 mm
Farbe	F7016M anthrazitgrau matt
Sortiment	Kern-Sortiment
Packeinheit	1
Karton	10

HOPPE-Aluminium-Feuerhemmende-Schutz-Langschild-Wechsel-Garnitur ohne Türgriff für Außen-/Wohnungsabschluss-Türen:

- geprüft und zertifiziert nach **ÖNORMB 3859** und **B 5351WB2**, geprüft nach **DIN EN 1906: 37-C142A(SK2)** in Verbindung mit den passenden Türgriffen, Objekt-Garnitur
- Lagerung: außen gekröpfter Knopf fest, ummontierbar; innen für Türgriff lose, Rückholfeder rechts/links verwendbar, wartungsfreies Gleitlager
- Verbindung: für **HOPPE-Schnellstift** mit HOPPE-FDW-Vollstift (Lochteil)
- Unterkonstruktion: außen Stahl, innen Zamak/Stahl, Stützknocken
- Befestigung: verdeckt, durchgehend, für Gewindeschrauben M6

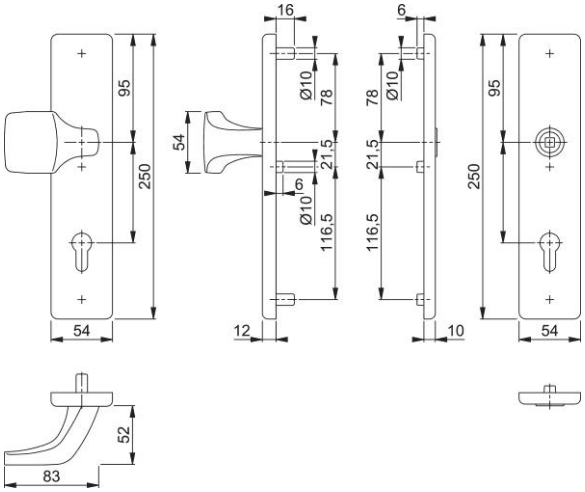

© HOPPE AG, Änderungen vorbehalten. 14/07/2026