Technický list výrobku

duraplus

61G/2221/2210

Quick-Fit

Objednací číslo	12105795
Kód EAN	4012789040203
Země původu	Německo
Tarif zboží / sazebník	83024110
Kategorie užití	3
Odolnost proti korozi	4
Materiál	hliník
Tloušťka dveří	67-77 mm
Rozměr čtyřhranu	8 mm
Čtyřhran vyčnívající	
Otvor	profilová cylindrická vložka
Vzdálenost otvorů	92 mm
Barva	F1 hliník barvy stříbrné
Sortiment	základní sortiment
Balicí jednotka	1
Kartón	10

HOPPE – hliníková bezpečnostní garnitura klika/knoflík na dlouhém štítu bez dveřní kliky pro vchodové/bytové dveře:

- certifikováno podle **DIN 18257ES2**, splňuje požadavky podle **DIN EN 1906: 37-0143A(SK3)** ve spojení s vhodnými dveřními klikami, objektová garnitura
- Uložení: vně vyhnutý pevný knoflík, přemontovatelný; uvnitř pro volnou kliku, vratné pero použitelné vpravo/vlevo, bezúdržbové kluzné ložisko
- Spojení: plný čtyřhran FDW HOPPE pro **HOPPE Quick-Fit** (klika s otvorem)
- Podkonstrukce: vnější – ocel, vnitřní – hliník, podpůrné noky
- Upevnění: skryté, průchozí, šrouby M6

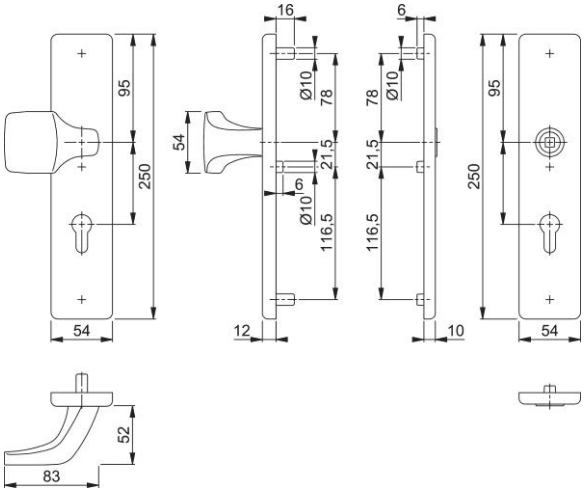

HOPPE s.r.o, změny vyhrazeny. 15/07/2026