Produktdatenblatt

duraplus®

61G/2222ZA/2210

Schnellstift

Artikelnummer	11984600
EAN-Code	4012789121971
Herkunftsland	Deutschland
Warentarifnummer	83024110
Gebrauchs-Kategorie	3
Korrosionsbeständigkeit	4
Türdicke	37-47 mm
Vierkantmaß	8 mm
Stiftlänge vorstehend	
Lochung	Profilzylinder
Lochungsabstand	72 mm
Farbe	F9714M schwarz matt
Sortiment	Kern-Sortiment
Packeinheit	1
Karton	10

HOPPE-Aluminium-Schutz-Langschild-Wechsel-Garnitur mit Zylinder-Abdeckung, ohne Türgriff, für Außen-/Wohnungsabschluss-Türen:

- zertifiziert nach **DIN 18257 ES1**, erfüllt die Anforderungen nach **DIN EN 1906: 37-0142A (SK2)** in Verbindung mit den passenden Türgriffen, Objekt-Garnitur
- Lagerung: außen gekröpfter Knopf fest, ummontierbar; innen für Türgriff lose, Rückholfeder rechts/links verwendbar, wartungsfreies Gleitlager
- Verbindung: HOPPE-FDW-Vollstift für **HOPPE-Schnellstift** (Lochteil)
- Zylinder-Abdeckung: gehärteter Stahl, für vorstehende Zylinderlänge 10-18 mm
- Unterkonstruktion: außen Stahl, innen Aluminium, Stützknocken
- Befestigung: verdeckt, durchgehend, Gewindeschrauben M6

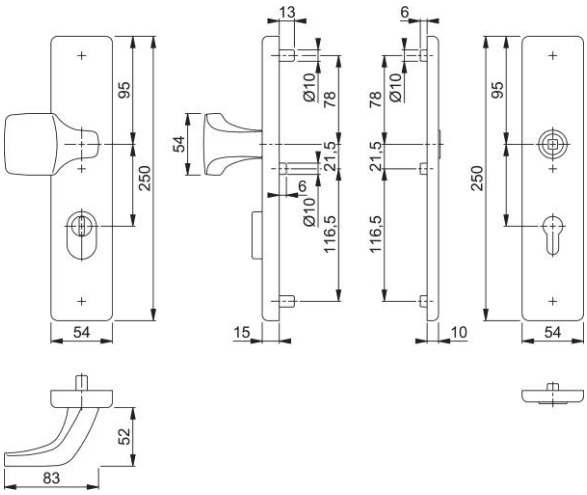

HOPPE AG, Änderungen vorbehalten. 02/05/2024