Produktdatenblatt

Austin

duraplus®

1769/668P/669PS-SK

Schnellstift

Artikelnummer	11713677
EAN-Code	4012789852646
Herkunftsland	Deutschland
Warentarifnummer	83024110
Gebrauchs-Kategorie	3
Korrosionsbeständigkeit	4
Türdicke	40-45 mm
Vierkantmaß	8/8,5 mm
Stiftstärke WC	5 mm, mit Aufsteckhülsen von 5 bis 8 mm
Stiftlänge vorstehend	
Lochung	Schlitzkopf/Olive
Farbe	F31-1/F69 Alu edelstahlf. matt/Edelstahl matt
Sortiment	Kern-Sortiment
Packeinheit	1
Karton	10

HOPPE-Aluminium-Compact-Rosetten-Türgriff-Garnitur mit Schlitzkopf/Olive für Bad/WC-Türen:

- geprüft nach **DIN EN 1906: 37-0140U**, Objekt-Garnitur
- Lagerung: Türgriffe lose, wartungsfreie Gleitlager
- Verbindung: **HOPPE-Schnellstift** mit HOPPE-Vollstift (Loch-/Lochteil)
- Unterkonstruktion Griffrosette: Kunststoff, Distanz- und Führungsringe für Griffloch-Ø 24-26 mm
- Befestigung: aufsteckbare Edelstahl-Griffrosetten, selbstklebende Edelstahl-Schlüsselrosetten
- Besonderheit: 3 mm flache Rosetten

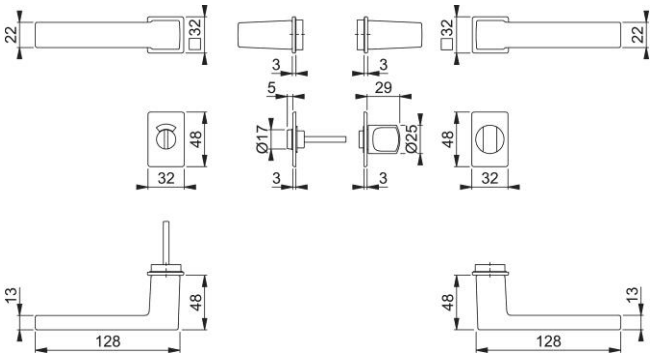

HOPPE AG, Änderungen vorbehalten. 02/05/2024