HOPPE
La manilla que decora.

Ficha técnica de producto

Toulon

duraplus

1737FA-1/200LMSGL/1737

Cuadradillo Rápido

Código	11709571
Código EAN	4012789480849
País de origen	Alemania
Código NC	83024150
Categoría de uso	3
Resistencia a la corrosión	4
Material	aluminio
Espesor puerta	68-77 mm
Medida cuadradillo	8 mm
Cuadradillo	
Bocallave	cilindro de perfil (PZ)
Distancia	92 mm
Acabado	F9005 negro intenso
Gama	Gama básica
Caja del producto	5
Embalaje de transporte	30

Juego de manillas con placa estrecha HOPPE, de aluminio, para puertas balconeras:

- Verificado según **DIN EN 1906: 37-0140U**, para edificios públicos
- Ensamblaje: exterior manilla desplazada, interior manilla, ambas sueltas, guías sin mantenimiento
- Conexión: **HOPPE Cuadradillo Rápido** con cuadradillo lleno HOPPE (versión macho/hembra)
- Placas: parte exterior con tetones de soporte, parte interior sin tetones de soporte
- Fijación: interior visible, tornillos pasantes con rosca métrica M4

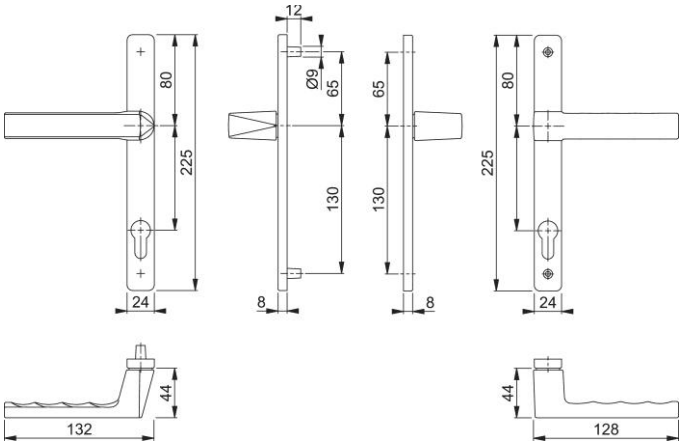

© HOPPE AG, Modificaciones reservados. 04/05/2026