Produktdatenblatt

Stockholm

duraplus®

FS-E1140/353H

SecuSan®

Artikelnummer	11666444
EAN-Code	4012789807189
Herkunftsland	Deutschland
Warentarifnummer	83024110
Türdicke	40-65 mm
Vierkantmaß	9 mm
Stiftlänge vorstehend	42 mm
Lochung	A=blind I=Profilzylinder
Lochungsabstand	72 mm
Schrauben	Gewindeschraube
Farbe	F69-S Edelstahl matt SecuSan® (nur für Innenbereich geeignet)
Sortiment	Kern-Sortiment
Packeinheit	1
Karton	4

HOPPE-Edelstahl-Feuerschutz-Standflügel-Langschild-Türgriff-Garnitur mit Montagemodul für Innentüren:

- geprüft nach **DIN 18273**
- Lagerung: Türgriff lose, wartungsfreies Gleitlager
- Verbindung: HOPPE-Vollstift mit efha-Einfräsung, vormontiert in der Unterkonstruktion
- Unterkonstruktion: Stahl, Stützknocken
- Befestigung: verdeckt, durchgehend, Gewindeschrauben M4

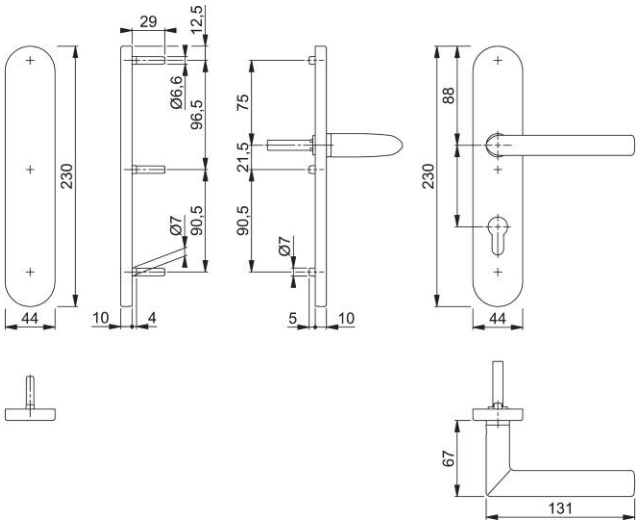

HOPPE AG, Änderungen vorbehalten. 30/05/2024