Technický list výrobku

Brest

duraplus

HS-0739/431N-AS/422

Objednací číslo	11659129
Kód EAN	4012789775303
Země původu	Německo
Tarif zboží / sazebník	83024150
Materiál	hliník
Tloušťka dveří	75-80 mm
Rozměr čtyřhranu	10 mm
Čtyřhran vyčnívající	
Otvor	bez otvoru na klíc
Vzdálenost otvorů	
Aretace v °	180°
Šrouby	M6x85 mm + M6x90 mm
Barva	F1 hliník barvy stříbrné
Sortiment	základní sortiment
Balicí jednotka	1
Kartón	4

HOPPE – hliníkové kování pro zdvižně-posuvné balkónové dveře, vně s mušlí:

- Uložení: klika pevně/otočná
- Aretace: 180° kuličková aretace
- Zakrytí: plná krytka
- Podkonstrukce: vnější bez, vnitřní – zinková, podpůrné noky
- Čtyřhran: plný čtyřhran HOPPE volný, hrany zaoblené
- Upevnění: skryté, průchozí, šrouby M6

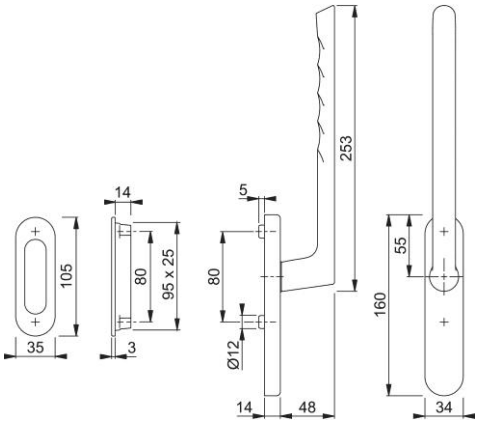

HOPPE s.r.o, změny vyhrazeny. 15/07/2026