# Technický list výrobku

## Liège

duraplus®

554/3357N/1540

| | |
|---|---|
| Objednací číslo | 11626082 |
| Kód EAN | 4012789732993 |
| Země původu | Německo |
| Tarif zboží / sazebník | 83024110 |
| Tloušťka dveří | 67-72 mm |
| Rozměr čtyřhranu | 8 mm |
| Čtyřhran vyčnívající | 40 mm |
| Otvor | profilová cylindrická vložka |
| Vzdálenost otvorů | 92 mm |
| Barva | F1 hliník barvy stříbrné |
| Sortiment | základní sortiment |
| Balicí jednotka | 1 |
| Kartón | 5 |

HOPPE - hliníková garnitura klika/knoflík na úzkém štítu pro profilové dveře:

- Uložení: vně pevné madlo, přemontovatelné: uvnitř: dveřní klika pevně/otočná, vratné pero, bezúdržbové kluzné ložisko
- Spojení: plný čtyřhran HOPPE
- Podkonstrukce: zinková, podpůrné noky
- Upevnění: skryté, průchozí, šrouby M6

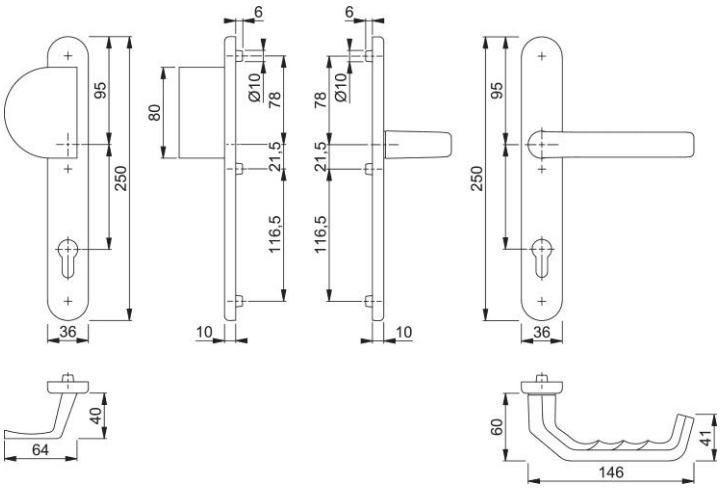


HOPPE s.r.o, změny vyhrazeny. 15/09/2023