HOPPE
Der gute Griff.

Produktdatenblatt

Luxembourg

duraplus®

86G/3357N/1500

Artikelnummer	11622660
EAN-Code	4012789699791
Herkunftsland	Deutschland
Warentarifnummer	83024110
Türdicke	67-72 mm
Vierkantmaß	8 mm
Stiftlänge vorstehend	
Lochung	Profilzylinder
Lochungsabstand	92 mm
Farbe	F1 Aluminium silber-farben
Sortiment	Kern-Sortiment
Packeinheit	1
Karton	5

HOPPE-Aluminium-Schmalschild-Wechsel-Garnitur für Profiltüren:

- Lagerung: außen gekröpfter Knopf fest, ummontierbar; innen Türgriff fest/drehbar, Rückholfeder, wartungsfreies Gleitlager
- Verbindung: HOPPE-FDW-Profilvollstift
- Unterkonstruktion: Zamak, Stützknocken
- Befestigung: verdeckt, durchgehend, Gewindeschrauben M6

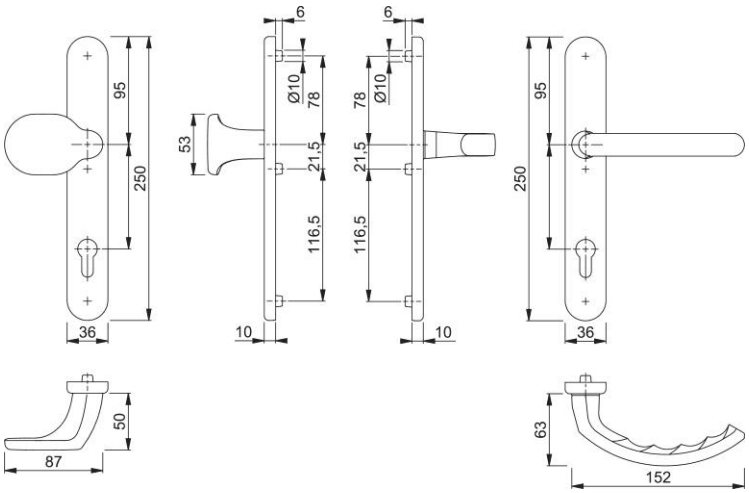

HOPPE AG, Änderungen vorbehalten. 02/05/2024