HOPPE
Der gute Griff.

Produktdatenblatt

Stockholm

duraplus

FS-E58/42H/42HS/1140

Sertos

Artikelnummer	10722445
EAN-Code	4012789517446
Herkunftsland	Deutschland
Warentarifnummer	83024110
Gebrauchs-Kategorie	4
Korrosionsbeständigkeit	5
Material	Edelstahl
Türdicke	40-65 mm
Vierkantmaß	9 mm
Stiftlänge vorstehend	
Lochung	Profilzylinder
Farbe	F69 Edelstahl matt
Sortiment	Kern-Sortiment
Packeinheit	1
Karton	4

HOPPE-Edelstahl-Feuerschutz-Rosetten-Wechsel-Garnitur mit Schlüsselrosetten für Wohnungsabschluss-Türen:

- geprüft nach **DIN 18273** und **DIN EN 1906: 47*-D1150A** und PIVCERT***Plus*** (1.000.000 Prüfzyklen), Objekt-Garnitur
- Lagerung: außen Knopf fest; innen Türgriff fest/drehbar, Rückholfeder, HOPPE-Steckgriff-Verbindung mit Kugel-Arretierung **Sertos**, wartungsfreies Gleitlager
- Verbindung: HOPPE-FDW-Profilvollstift
- Unterkonstruktion: Stahl, Stützknocken
- Befestigung: verdeckt, durchgehend, Gewindeschrauben M4

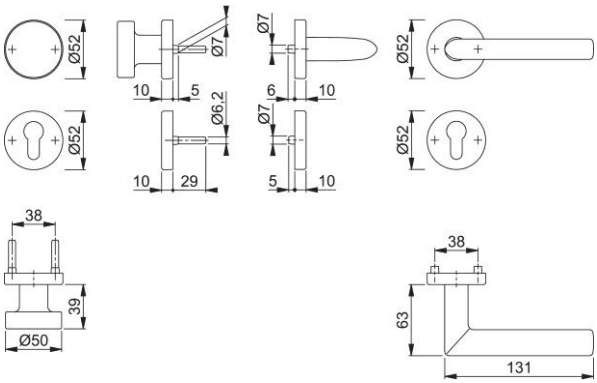

© HOPPE AG, Änderungen vorbehalten. 14/07/2026