Produktdatenblatt

Dallas

duraplus®

E43L/202KH/1643

Sertos®

Artikelnummer	10721821
EAN-Code	4012789513127
Herkunftsland	Deutschland
Warentarifnummer	83024110
Gebrauchs-Kategorie	4
Korrosionsbeständigkeit	5
Türdicke	40-45 mm
Vierkantmaß	8 mm
Stiftlänge vorstehend	
Lochung	Profilzylinder
Lochungsabstand	72 mm
Farbe	F69 Edelstahl matt
Sortiment	Kern-Sortiment
Packeinheit	1
Karton	4

HOPPE-Edelstahl-Kurzschild-Wechsel-Garnitur für Wohnungsabschluss-Türen:

- geprüft nach **DIN EN 1906: 47-0150A** und PIVCERT***Plus*** (1.000.000 Prüfzyklen), Objekt-Garnitur
- Lagerung: außen Knopf fest; innen Türgriff fest/drehbar, Rückholfeder, HOPPE-Steckgriff-Verbindung mit Kugel-Arretierung **Sertos®**, wartungsfreies Gleitlager
- Verbindung: HOPPE-FDW-Profilvollstift, gehärtet
- Unterkonstruktion: Stahl, Stützknocken
- Befestigung: verdeckt, durchgehend, Gewindeschrauben M5

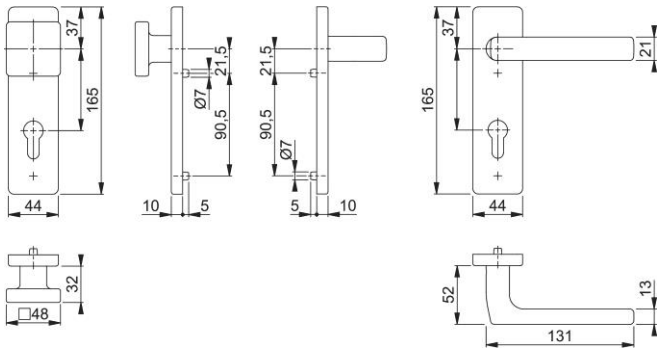

HOPPE AG, Änderungen vorbehalten. 02/05/2024