Produktdatenblatt

duraplus®

M3218K

Resista®

Artikelnummer	2124605
EAN-Code	4012789812411
Herkunftsland	Deutschland
Warentarifnummer	83024110
Lochung	Doppelbart
Lochungsabstand	85 mm
Führung	Ø15 mm + 16 mm + 18 mm + für feste(4) Verbindung
Farbe	F41-R satiniert verchromt - Resista®
Sortiment	Kern-Sortiment
Packeinheit	5
Karton	20

HOPPE-Messing-Kurzschild für Wohnungsabschluss-Türen:

- Lagerung: für Türgriffe mit **HOPPE-Schnellstift** oder Knöpfe (M)84 und (M)84H lose, wartungsfreies Gleitlager
- Verbindung: für HOPPE-Vollstifte oder HOPPE-FDW-Stifte
- Unterkonstruktion: Kunststoff
- Befestigung: verdeckt, für Mehrzweckschrauben

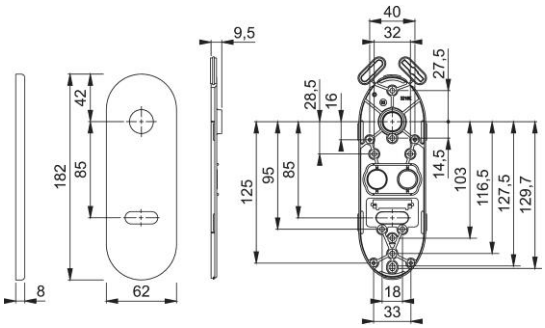

© HOPPE AG, Änderungen vorbehalten. 29/09/2023